www.reelschematic.com

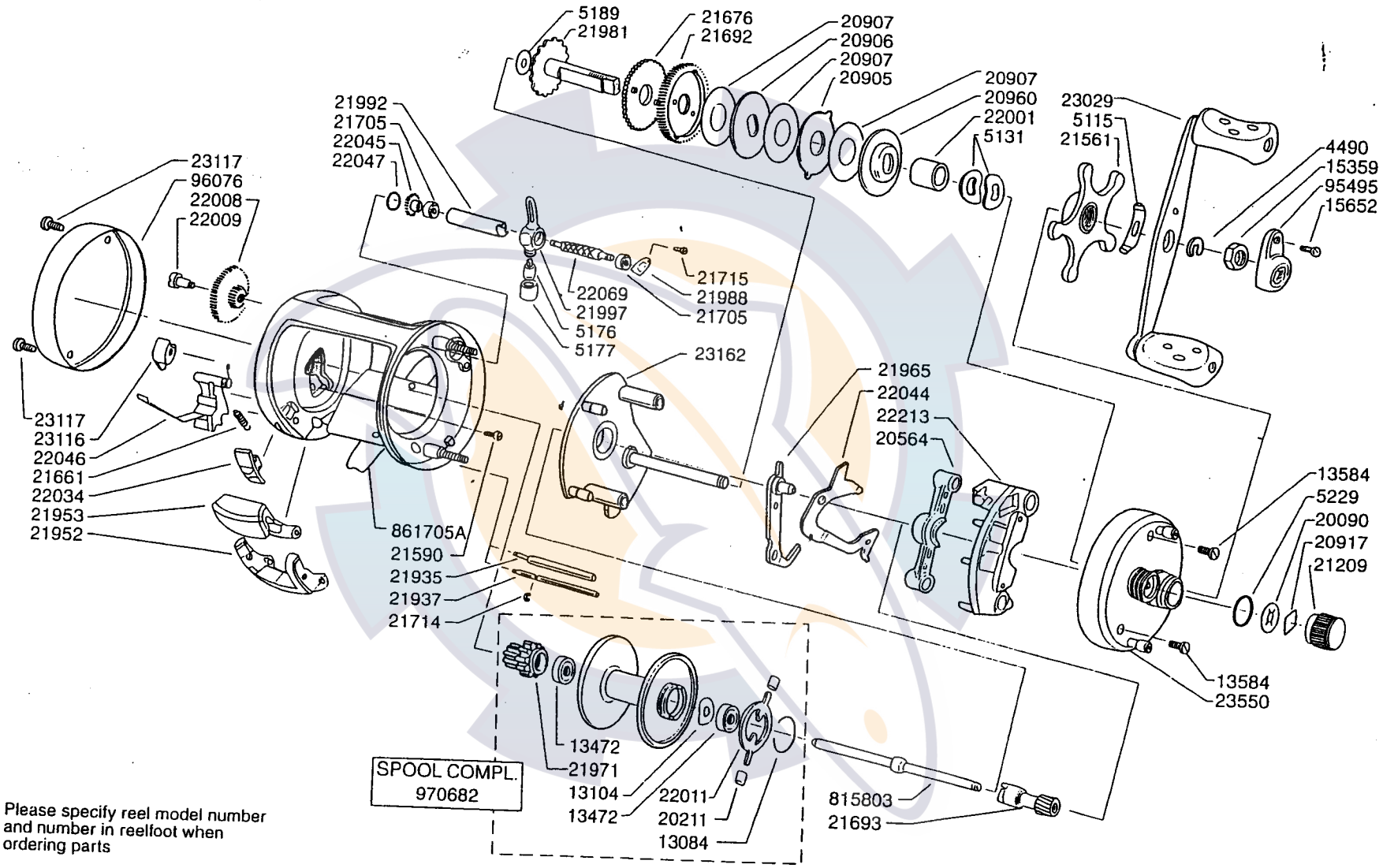

Please specify reel model number and number in reelfoot when ordering parts

Vid beställning av reservdelar bör alltid rulltyp och nummer-beteckning under rullfoten anges

Ambassadeur S 6600 CL

05 01

901705A

34-11971-2